B&S CLEANING SYSTEMS

HIDROLAVADORA AUTONOMA

PROAQUA

EXCELENCIA EN SERVICIO E INSUMOS ACUÍCOLAS

www.proaqua.mx

3600RPM

13HP

HAWK INTERNATIONAL

OPTIMUS

OPTIMUS es una hidrolavadora autónoma de alta potencia, capaz de limpiar todo tipo de superficies, con sistema de agua fría a alta presión.
Realiza ciclos continuos de trabajo, su característica principal es su diseño portable y liviano, la cual lo convierte en una hidrolavadora dinámica para trabajos pesados.
Fabricada con una estructura de acero de carbono.

ESPECIFICACIONES

NOMBRE	OPTIMUS
MOTOR	Honda GX-390
POTENCIA	13 HP
BOMBA	Hawk NPM-1725
PRESIÓN HIDROSTÁTICA	250 Bar
CAUDAL	17 lts/min
ALIMENTACIÓN	Bencina
TIPO DE CARRO	Acero Carbono

MEDIDAS

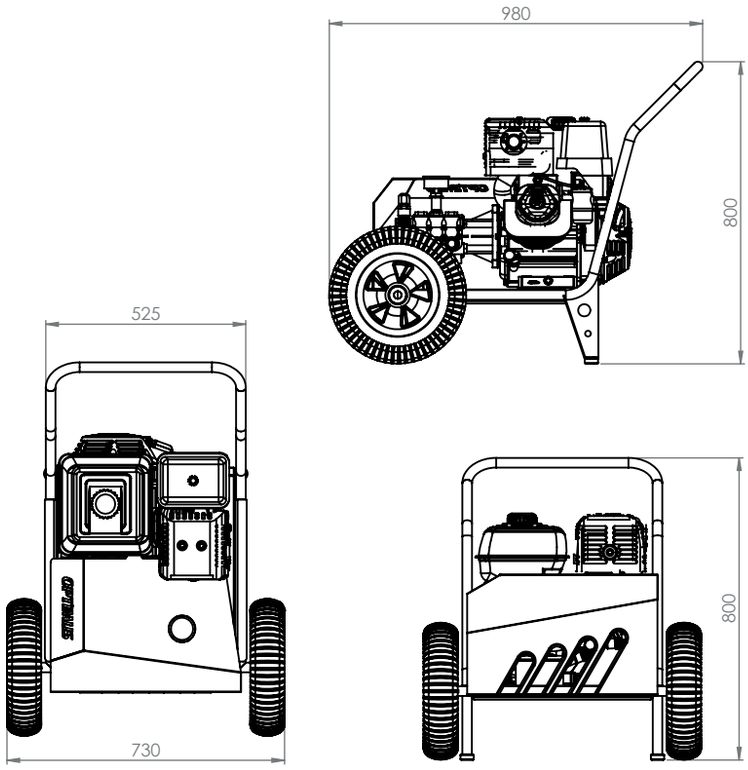

ACCESORIOS

MANGUERA HIDRAULICA 3/8" (20 mts).
CONECTORES M22.
ACERO INOXIDABLE.

LANZA ALTA PRESIÓN ATERMICA 90 CM.

BOQUILLA ROTATORIA 05 ACERO INOXIDABLE.

PISTOLA DE ALTA PRESIÓN RL36.
280 bar - 28 MPa - 4000 psi.

Av. Dr. Carlos Canseco N° 5994 · 1er Piso Col. El Cid · C.P. 82110
Tel (669) 954 0282 · Mazatlán · Sinaloa · Mexico · www.proaqua.mx